PRZEKRÓJ POPRZECZNY

PREFABRYKAT POŚREDNI

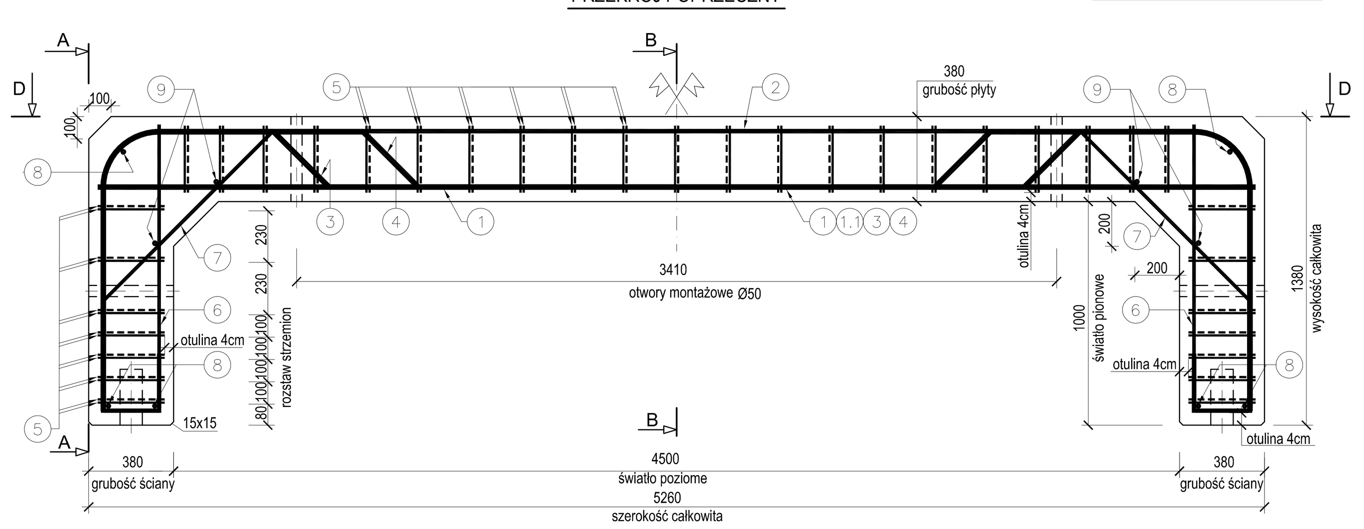

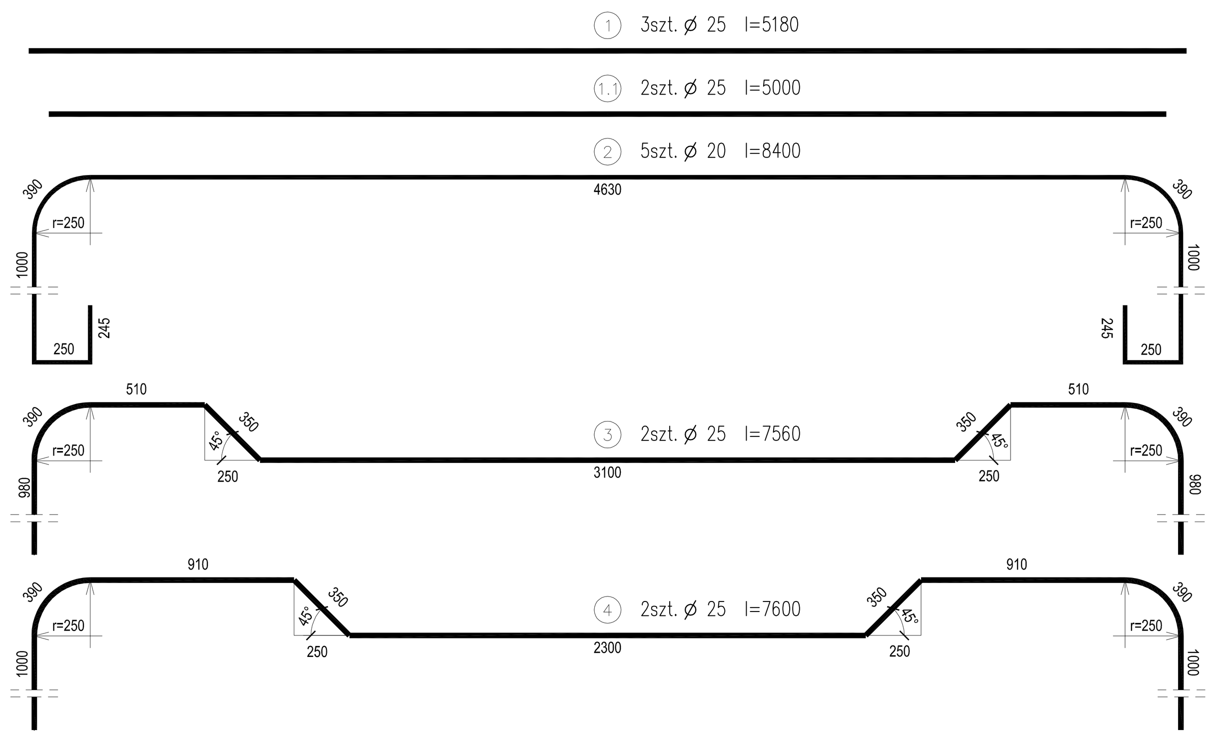

D-D

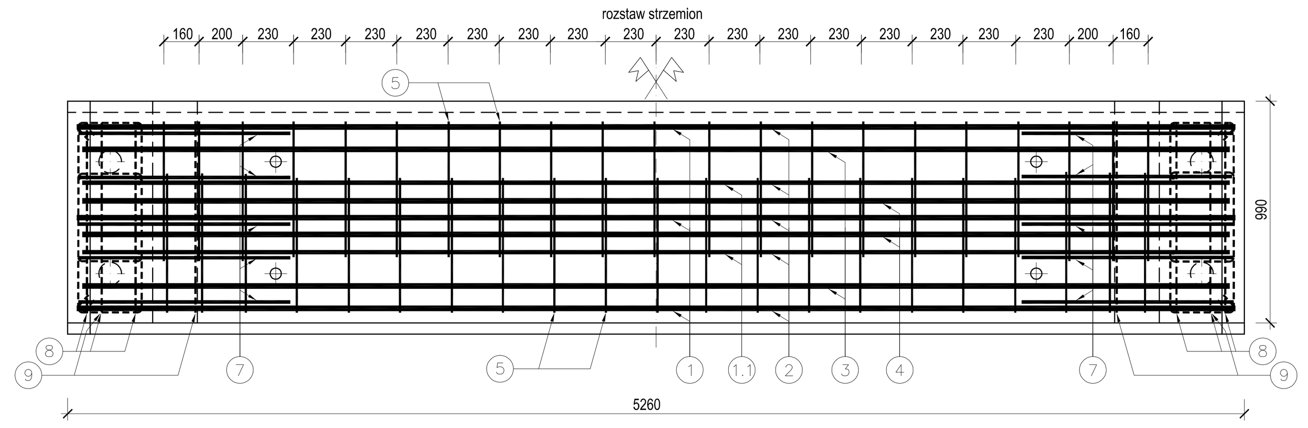

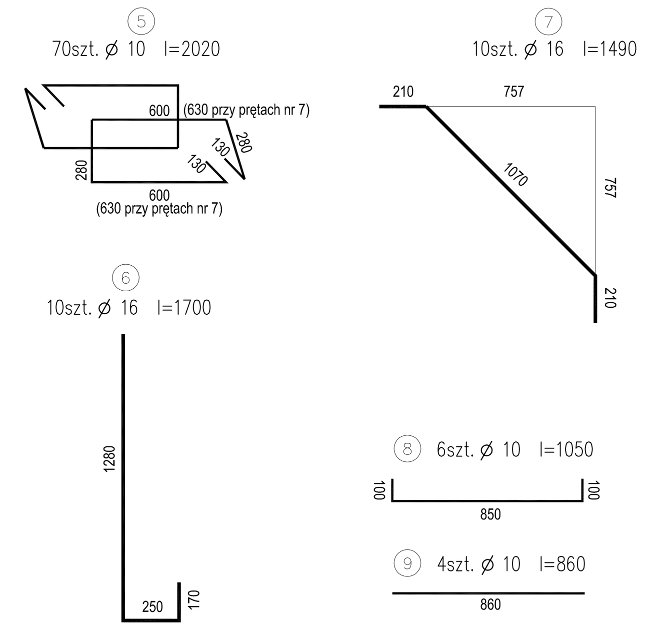

ROZMIESZCZENIE PREFABRYKATÓW
WIDOK Z BOKU
skala 1:50

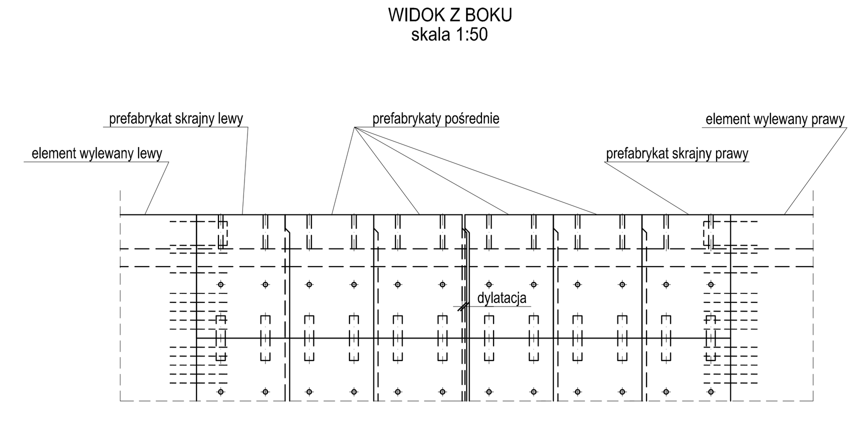

B-B

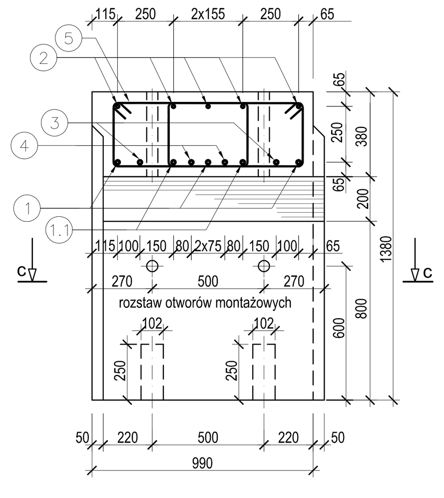

A-A

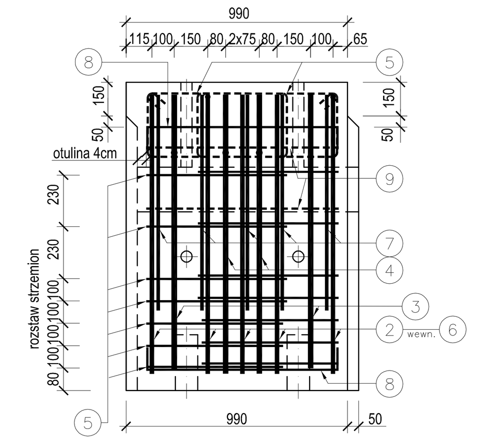

C-C

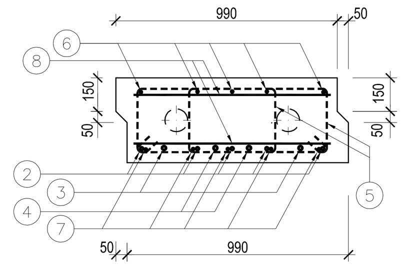

PREFABRYKAT SKRAJNY

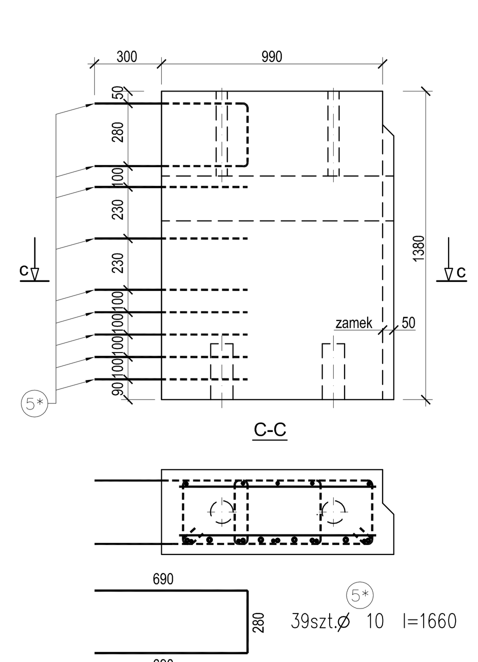

SZCZEGÓŁ POŁĄCZENIA PREFABRYKATÓW

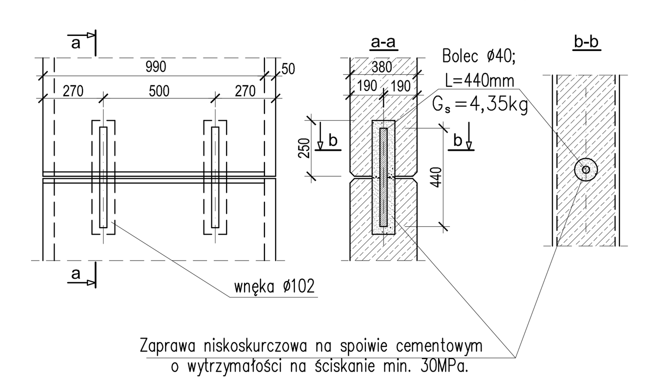

WYKAZ ZBROJENIA DLA PREFABRYKATU 450x100cm

Nr pręta	Średnica [mm]	Ilość prętów [szt.]	Długość [cm]	Długość ogólna [m] ϕ10	ϕ16	ϕ20	ϕ25	Uwagi
1	ϕ25	3	518				15,54	
1.1	ϕ25	2	500				10,00	
2	ϕ20	5	840			42,00		
3	ϕ25	2	756				15,12	
4	ϕ25	2	760				15,20	
5	ϕ10	70	202	141,40				
6	ϕ16	10	170		17,00			
7	ϕ16	10	149		14,90			
8	ϕ10	6	105	6,30				
9	ϕ10	4	86	3,44				
Długość razem			[m]	151,14	31,90	42,00	55,86	
Ciężar jednostkowy			[kg/m]	0,617	1,580	2,470	3,850	
Ciężar razem			[kg]	93,25	50,40	103,74	215,06	
Ciężar ogółem			[kg]	462				

Bolce o średnicy 40mm L=44cm 12szt. x2=24szt.
Długość całkowita bolców 1056cm
Ciężar bolców 10,56m x 9,87kg/m=104,23kg

1. Beton klasy B45 (C35/45)
2. Stal zbrojeniowa klasy A-IIIN, dopuszczona do stosowania w budownictwie mostowym
3. Minimalna otulina prętów - 4 cm

Zbrojenie prefabrykatu dolnego, analogicznie jak górnego.

Inwestor	GMINA NIWISKA		
Obiekt	PRZEBUDOWA PÓŁSTAŁEGO OBIEKTU MOSTOWEGO, POPRZEZ WYKONANIE PREFABRYKOWANEGO, ŻELBETOWEGO PRZEPUSTU SKRZYNKOWEGO, NA POTOKU ŚWIERCZÓWKA, W MIEJSCOWOŚCI SIEDLANKA, W CIAGU DROGI GMINNEJ TRZEŚŃ-SIEDLANKA KM 2+432,60		
Branża	STADIUM OPRACOWANIA		Skala 1:20
Mosty	PROJEKT BUDOWLANY		31.07.2008r.
Projektant	mgr inż. Mieczysław Łącz	Upraw. Nr ewid. K - 121/01	
Opracowanie	mgr inż. Krzysztof Barszcz		
Sprawdzający	mgr inż. Lech Krupiński	Decyzja Nr 256/02	
Nazwa rysunku	PREFABRYKAT PRZEPUSTU 450x100cm		Rysunek Nr 18